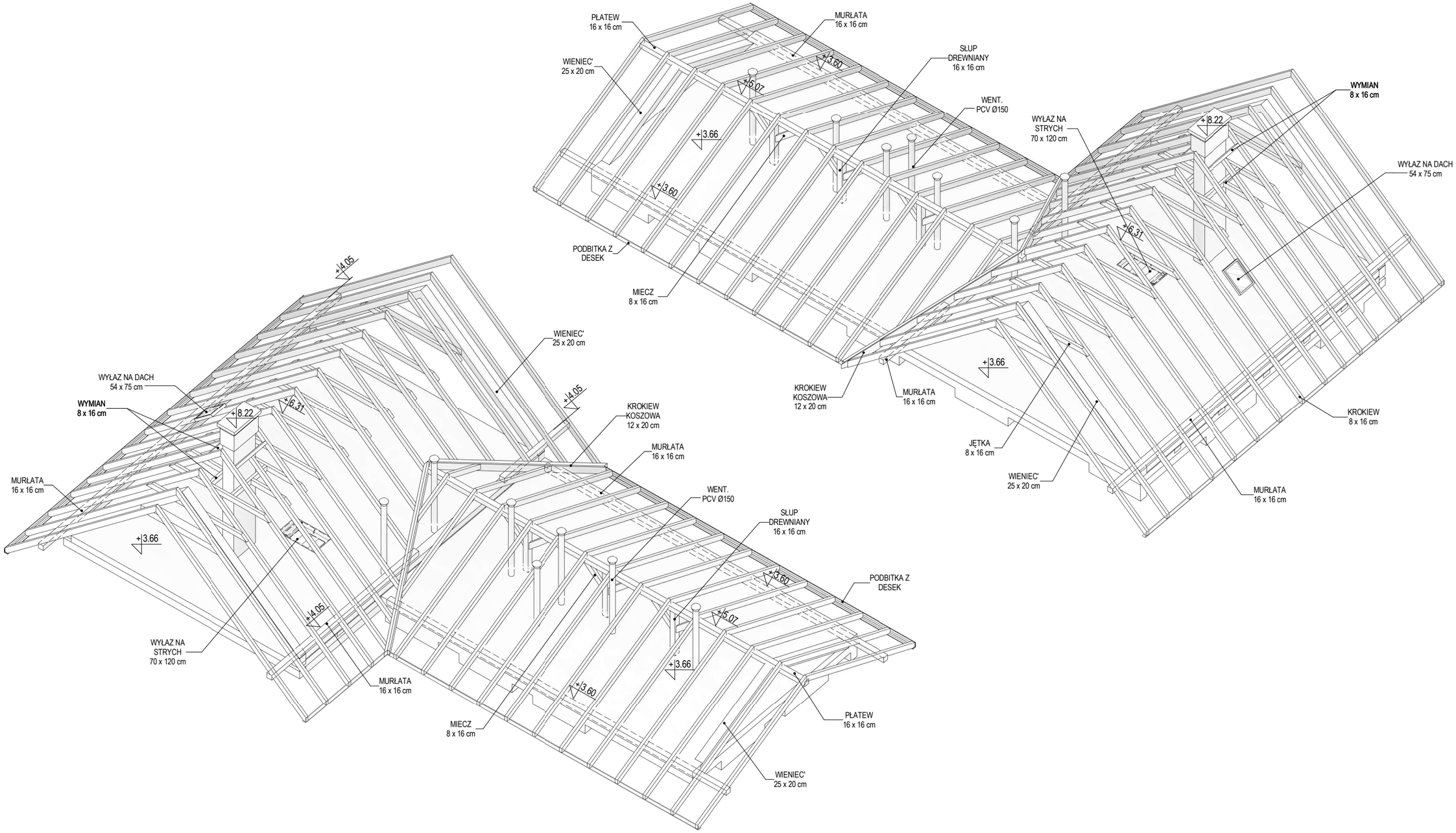

NAZWA OBIEKTU:	Budowa budynku zaplecza socjalno-szatniowego	**A-05**
LOKALIZACJA:	m. Droginia, dz. nr 9/14, gm. Myślenice	
INWESTOR:	Gmina Myślenice	MAJ 2018
BRANŻA:	ARCHITEKTURA	SKALA:
TYTUŁ RYSUNKU:	**AKSONOMETRIA WIĘŹBY DACHOWEJ**	
Projektant: dr inż. arch. Rafał MIREK, upr. MPOIA/040/2010	podpis:	